WYT-Y

Безредукторная лебедка на постоянных магнитах

PM Traction Machine

Синхронная лебедка без редуктора с внутренним ротором серии WYT-Y разработана компанией Bluelight в 2004 году для высокоскоростного (до 4м/с) и высокоэффективного (до 2000 кг) подъемника. После долгогосовершенствования и оптимизации этой серии была разработана вторая версия (MK II)

WYT-Y series inner rotor type PM gearless traction machine is developed by Bluelight in 2004 for high speed (up to 4m/s) & high capacity (up to 2000kg) elevator. After long time of improvement & optimization, this series has development second version (MK II).

Технические параметры двигателя (Parameter of Traction machine)

Тип двигателя (Model): Синхронный

Номинальное напряжение (Voltage): AC380V

Подвес (Roping): 2:1

Вид обмотки канатов (Wrap): Одинарная свивка (Single)/Компаундный (Double)

Грузоподъемость (Capacity): 800кг-2000кг.

Сорость (Speed): 1.0м/с-4.0м/с

Класс IP (Protection Grade): IP41

Класс INS (Ins.Class): F

Число полюсов (Traction machine pole): 20

Частота запуска (в часах) : 240

Режим работы (Rating): S5-40 %

Рекомендация высоты подъема (Height): ≤180m

Параметры тормоза (Parameter of Brake)

Модель (Model) : DZE

Класс INS (Ins.Class): F

Номинальное напряжение (Voltage): AC220V/110V

Номинальный ток (Current): 5.6/2.8A

Особенности (Features)

- Проектирование большой нагрузки на ось, механическая конструкция проста и надёжна;
- Отличная перегрузочная способность и низкоскоростные
- характеристики. При низкой скорости можно плавно
- выводить большой крутящий момент;
- Широкий диапазон скорости и мощности кабины, широкийохват полезной нагрузки;
- Низкое повышение температуры, высокая эффективность, большой крутящий момент и низкий уровень шума2 вида обмотки: одинарная свивка/компаундный

- Designed with large shaft load, simple and reliable mechanical structure;
- Excellent overload ability and low-speed performance.
- Wide range of car speed and capacity;
- Low temperature rise, high efficiency, large torque & low noise;
- Machine sheave can support single wrap and double wrap.

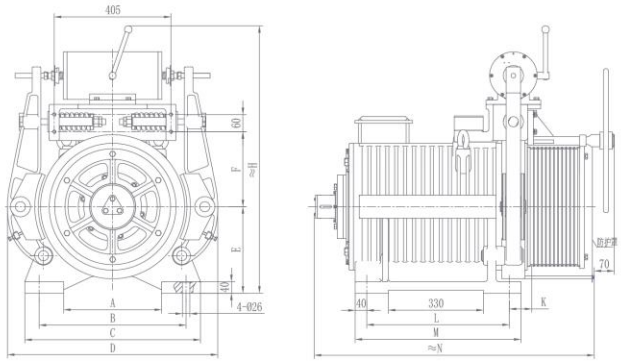

Габаритные размеры | Outline drawing

WYT-Yбезредкторой лебедки с внутренним ротором(Одинарная свивка)

WYT-Y Inner Rotor Series（single wrap）

Серия Series	Модель Model	Грузопод-ъёмность Capacity (kg)	Скорость лифта (м/с) Speed (m/s)	Диаметр шкива(мм) Sheave (mm)	Число пазов Num	Диаметр каната (мм) (mm)	Шаг канавок (мм) Pitch (mm)	Ток(А) Current (A)	Номин. скорость, обмин MS(rpm)	Частота(Гц) Frequency (Hz)	Мощность (кВт) Power (kW)	Крут. момент(Н*м) Torque (Nm)	Макс. нагружаемо ось (Кг) Shaft Load (kg)	Вес(Кг) Weight (kg)	Установочный размер(мм) Dimension(mm)										
															A	B	C	D	E	F	H	K	L	M	N
WYT-Y	1.0A3	800	1.0	ϕ410	5	ϕ10	16	14	94	15.7	5.7	580	8000	≈850	340	510	610	730	300	260	960	78	380	460	820
	1.6A3		1.6					20.8	150	25	9.1														
	1.75A3		1.75					22.9	163	27.2	9.9														
	2.0A3		2.0					25.5	186	31	11.3														
	2.5A3		2.5					31.5	234	39	14.1														
	3.0A3		3.0	ϕ480				37.3	239	39.84	17	682													
	4.0A3		4.0					49.1	318	53	22.6														
	1.0B3	1000	1.0	ϕ410	6	ϕ10	16	16.1	94	15.7	6.7	682													
	1.6B3		1.6					24.5	150	25	10.7														
	1.75B3		1.75					26.3	163	27.2	11.7														
	2.0B3		2.0					29.6	186	31	13.3														
	2.5B3		2.5					37.5	234	39	16.7														
	3.0B3		3.0	ϕ480				44.4	239	39.84	20	810													
	4.0B3		4.0					58.6	318	53	26.7														
	1.0BC3	1150	1.0	ϕ410	7	ϕ10	16	19.4	94	15.7	8	810													
	1.6BC3		1.6					29.6	150	25	12.7														
	1.75BC3		1.75					32.2	163	27.2	13.8														
	2.0BC3		2.0					35.5	186	31	15.8														
	2.5BC3		2.5					43.6	234	39	19.8														
	3.0BC3		3.0	ϕ480				53.2	239	39.84	23.7	950													
	4.0BC3		4.0					70.2	318	53	31.6														
	1.0C3	1275	1.0	ϕ410	7	ϕ10	16	20.1	94	15.7	8.6	868													
	1.6C3		1.6					30.6	150	25	13.6														
	1.75C3		1.75					33.6	163	27.2	14.8														
	2.0C3		2.0					38	186	31	17														
	2.5C3		2.5					47.1	234	39	21.2														
	3.0C3		3.0	ϕ480				57.2	239	39.84	25.5	1020													
	4.0C3		4.0					76.5	318	53	34														
	1.0D3	1350	1.0	ϕ410	8	ϕ10	16	22	94	15.7	9.4	950			340	510	610	730	300	260	960	78	495	575	950
	1.6D3		1.6					33.5	150	25	14.9														
	1.75D3		1.75					36.7	163	27.2	16.2														
	2.0D3		2.0					41	186	31	18.5														
	2.5D3		2.5					51.4	234	39	23.3														
	3.0D3		3.0	ϕ480				62.3	239	39.84	27.8	1120													
	4.0D3		4.0					83.2	318	53	37														
	1.0E3	1600	1.0	ϕ410	9	ϕ10	16	25.2	94	15.7	11	1120													
	1.6E3		1.6					39	150	25	17.6														
	1.75E3		1.75					42.2	163	27.2	19.1														
	2.0E3		2.0					48.2	186	31	21.9														
	2.5E3		2.5					60	234	39	27.4														
	3.0E3		3.0	ϕ480	7	ϕ12	18	74.6	239	39.84	33.3	1330													
	4.0E3		4.0					99.6	318	53	44.3														
	1.0EF3	1800	1.0	ϕ480	8	ϕ12	18	29.7	80	13.34	12.5	1490	8000	≈1300	400	570	670	875	330	320	1050	68	495	575	950
	1.6EF3		1.6					45.8	127	21.2	19.8														
	1.75EF3		1.75					49.6	139	23.2	21.7														
	2.0EF3		2.0					55.8	159	26.5	24.8														
	2.5EF3		2.5					71.5	199	33.2	31														
	3.0EF3		3.0					85.2	239	39.84	37.3														
	4.0EF3		4.0					112	318	53	49.6														
	1.0F3	2000	1.0	ϕ480	8	ϕ12	18	34	80	13.34	13.8	1650													
	1.6F3		1.6					53	127	21.2	22														
	1.75F3		1.75					54.9	139	23.2	24														
	2.0F3		2.0					63.5	159	26.5	27.5														
	2.5F3		2.5					80	199	33.2	34.4														
	3.0F3		3.0					92	239	39.84	41.3														
	4.0F3		4.0					123	318	53	54.9														

WYT-Y с внутренним ротором (компаундный)
WYT-Y Inner Rotor Series (Double Wrap)

Серия Series	Модель Model	Грузопод-ъемность Capacity (kg)	Скорость лифта (м/с) Speed (m/s)	Диаметр шкива(мм) Sheave (mm)	Число пазов Num	Диаметр каната (мм) (mm)	Шаг канавок (мм) Pitch (mm)	Ток(А) Current (A)	Номин. скорость, об/мин MS(rpm)	Частота(Гц) Frequency (Hz)	Мощность (кВт) Power (kW)	Крут момент(Н*м) Torque (Nm)	Макс. нагружана ось (Кг) Shaft Load (kg)	Вес(Кг) Weight (kg)	Установочный размер(мм) Dimension(mm) A	B	C	D	E	F	H	K	L	M	N
WYT-Y	1.0A2	800	1.0	ϕ410	8	ϕ10	14	14	94	15.7	5.7	580	10000	~850	340	510	610	730	300	260	960	78	495	575	970
	1.6A2		1.6					20.8	150	25	9.1														
	1.75A2		1.75					22.9	163	27.2	9.9														
	2.0A2		2.0					25.5	186	31	11.3														
	2.5A2		2.5					31.5	234	39	14.1														
	3.0A2		3.0	ϕ480				37.3	239	39.84	17	682													
	4.0A2		4.0					49.1	318	53	22.6														
	1.0B2	1000	1.0	ϕ410	10	ϕ10	14	16.1	94	15.7	6.7	682													
	1.6B2		1.6					24.5	150	25	10.7														
	1.75B2		1.75					26.3	163	27.2	11.7														
	2.0B2		2.0					29.6	186	31	13.3														
	2.5B2		2.5					37.5	234	39	16.7														
	3.0B2		3.0	ϕ480				44.4	239	39.84	20	810													
	4.0B2		4.0					58.6	318	53	26.7														
	1.0C2	1275	1.0	ϕ480	10	ϕ12	15	22.4	80	13.34	8.5	1020	12000	~1300	400	570	670	875	330	320	1050	68	495	575	990
	1.6C2		1.6					33.6	127	21.2	13.6														
	1.75C2		1.75					36.5	139	23.2	14.8														
	2.0C2		2.0					41.5	159	26.5	17														
	2.5C2		2.5					51.4	199	33.2	21.3														
	3.0C2		3.0					60.3	239	39.84	25.5														
	4.0C2		4.0					79.5	318	53	34														
	1.0D2	1350	1.0	ϕ480	10	ϕ12	15	25	80	13.34	9.5	1140													
	1.6D2		1.6					37.6	127	21.2	15.2														
	1.75D2		1.75					40.8	139	23.2	16.6														
	2.0D2		2.0					46.4	159	26.5	19														
	2.5D2		2.5					57.4	199	33.2	23.8														
	3.0D2		3.0					67.4	239	39.84	28.5														
	4.0D2		4.0					89	318	53	38														
	1.0E2	1600	1.0	ϕ480	10	ϕ12	15	27	80	13.34	11.1	1330													
	1.6E2		1.6					41	127	21.2	17.7														
	1.75E2		1.75					45.8	139	23.2	19.4														
	2.0E2		2.0					51	159	26.5	22.2														
	2.5E2		2.5					63.8	199	33.2	27.7														
	3.0E2		3.0					74.6	239	39.84	33.3														
	4.0E2		4.0					99.6	318	53	44.3														
	1.0EF2	1800	1.0	ϕ480	12	ϕ12	15	29.7	80	13.34	12.5	1490													
	1.6EF2		1.6					45.8	127	21.2	19.8														
	1.75EF2		1.75					49.6	139	23.2	21.7														
	2.0EF2		2.0					55.8	159	26.5	24.8														
	2.5EF2		2.5					71.5	199	33.2	31														
	3.0EF2		3.0					85.2	239	39.84	37.3														
	4.0EF2		4.0					112	318	53	49.6														
	1.0F2	2000	1.0	ϕ480	12	ϕ12	15	34	80	13.34	13.8	1650													
	1.6F2		1.6					53	127	21.2	22														
	1.75F2		1.75					54.9	139	23.2	24														
	2.0F2		2.0					63.5	159	26.5	27.5														
	2.5F2		2.5					80	199	33.2	34.4														
	3.0F2		3.0					92	239	39.84	41.3														
	4.0F2		4.0					123	318	53	54.9														

ПАРАМЕТР ЖЕЛОБ THE PARAMETER LIST OF GROOVE

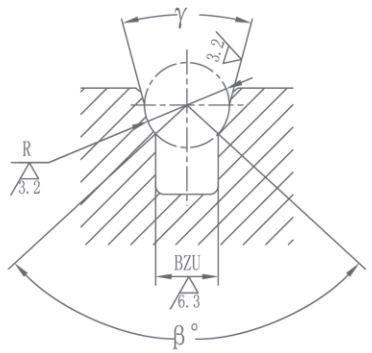

Одножелобчатый
(Single groove)

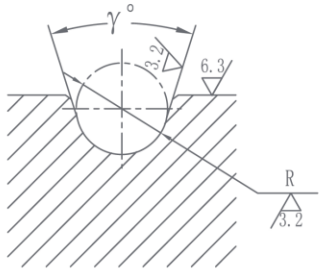

Двухжелобчатый
(Double groove)

Желобок (Groove)	R	β	γ	BZU
Одножелобчатый (Single groove)	Φ 6	90°	35°	4.24
	Φ 8	90°	35°	5.66
	Φ 10	97°	25°	7.49
	Φ 12	95°	35°	8.85
Двухжелобчатый (Double groove)	Φ 10		35°	
	Φ 12		35°	
	Φ 16		35°	